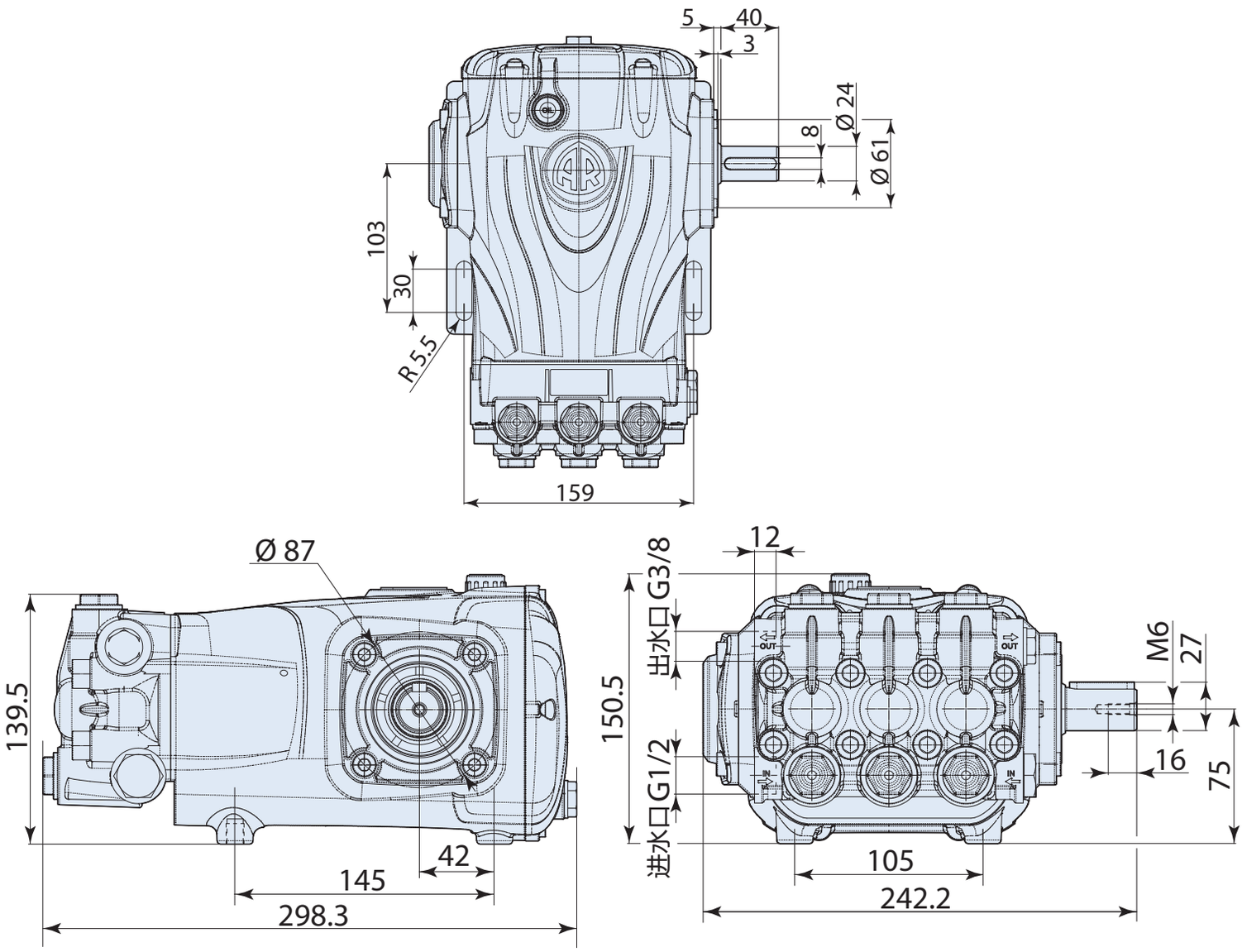
5
40
3
Ø 24
8
Ø 61
103
30
R 5.5
159
Ø 87
139.5
42
145
298.3
12
出水口 G3/8
150.5
M6
27
16
75
进水口G1/2
105
242.2